CABEF®

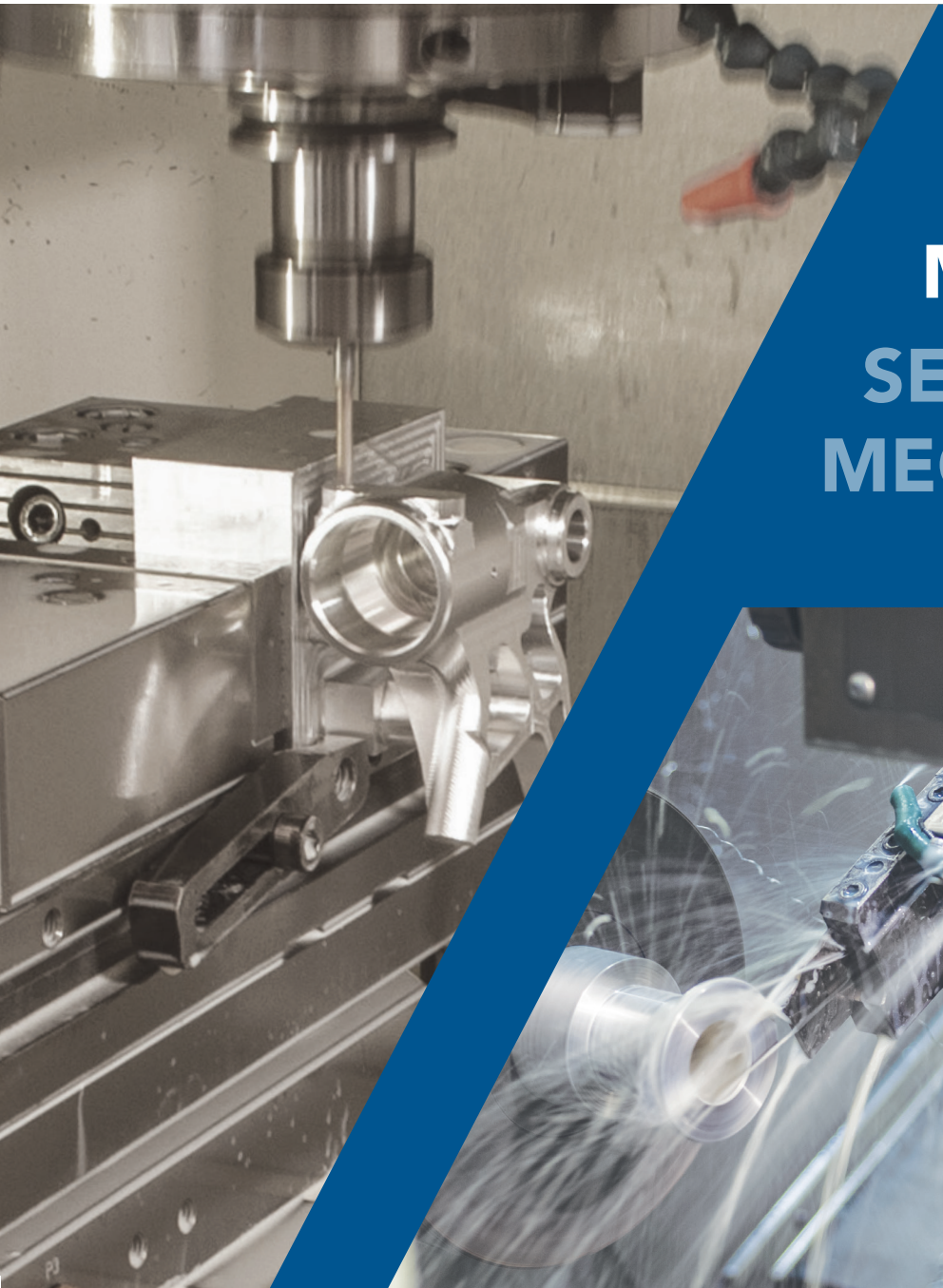

SETTORE MECCANICA

SECTOR MECHANICAL

Tornitura e Fresatura

Turning and Milling

CABEF opera nei settori della Tornitura e Fresatura ed esegue prevalentemente lavorazioni conto terzi con un elevato livello di customizzazione.
Il know-how di CABEF, acquisito in oltre 20 anni di attività, consente di effettuare con il massimo livello di specializzazione:

- TORNITURA E FRESATURA CNC
- ELABORAZIONE E PROGRAMMAZIONE CAD-CAM
- SVILUPPO DI NUOVI PRODOTTI
- TORNITURA TRADIZIONALE
- ASSEMBLAGGIO E MONTAGGIO
- LAVORAZIONI METALLI FERROSI E NON FERROSI E MATERIALE PLASTICO DI OGNI GENERE

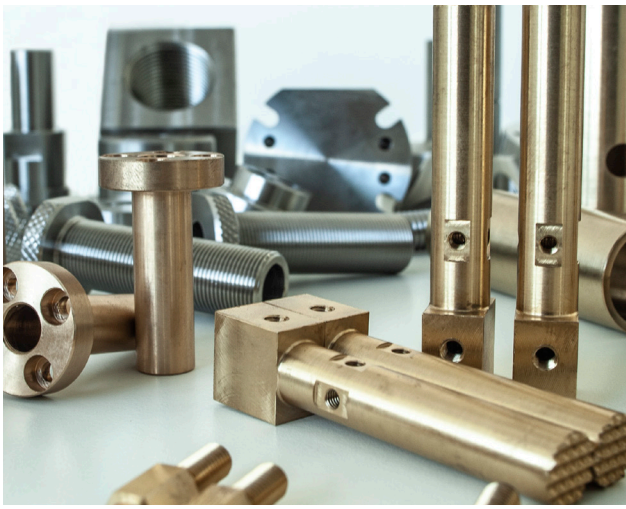

CABEF operates within the precision CNC Turning and Milling sector, primarily delivering subcontract machining services with a high level of customization. Thanks to its expertise, which has been developed over more than 20 years of activity, CABEF is able to perform the following tasks with the highest level of specialization:

- *CNC TURNING AND MILLING OPERATIONS*
- *CAD-CAM DATA PROCESSING AND PROGRAMMING*
- *NEW PRODUCT ENGINEERING AND DEVELOPMENT*
- *CONVENTIONAL TURNING PROCESSES*
- *MECHANICAL ASSEMBLY AND COMPONENT INTEGRATION*
- *PROCESSING OF FERROUS AND NON-FERROUS METALS, AS WELL AS A WIDE RANGE OF PLASTIC MATERIALS*

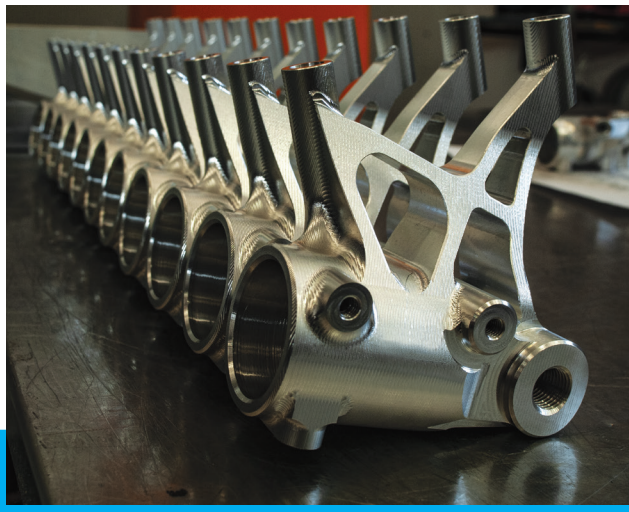

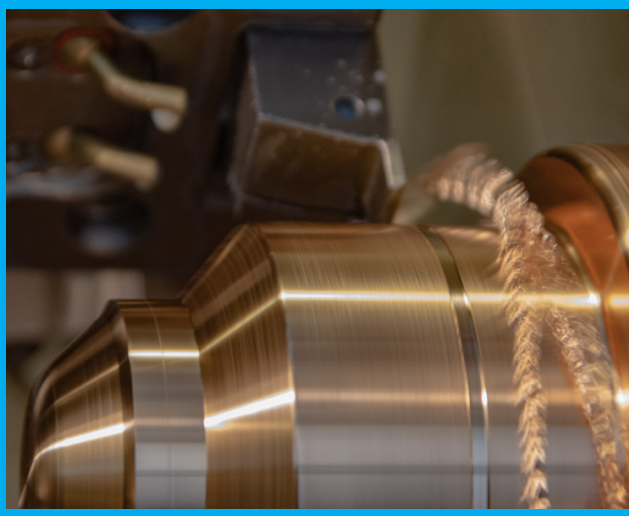

Sviluppo di nuovi prodotti

Development of new products

CABEF è in forte espansione nel segmento Meccanica, grazie ad un team di operatori specializzati nella programmazione di macchinari a controllo numerico, CNC con lavorazioni a 3 e 5 assi e con passaggio barra fino a 80 mm.
Un ampio e diversificato parco macchine le permette di operare in diversi settori della meccanica: garantire produzioni estese, piccole serie o sviluppare campionature su disegno del cliente.
L'obiettivo è offrire una concreta assistenza per lo sviluppo di nuovi prodotti.

CABEF is undergoing significant expansion within the mechanical engineering sector, supported by a team of specialized operators proficient in CNC machine programming, including 3- and 5-axis machining and bar-feeding capabilities up to 80 mm.
Its extensive and diversified machine fleet enables to operate in various mechanical engineering sectors, ensuring high-volume production, small-batch manufacturing, and or developing samples based on customer drawings.
Providing robust technical support for the engineering and development of new products is at the core of CABEF's mission.

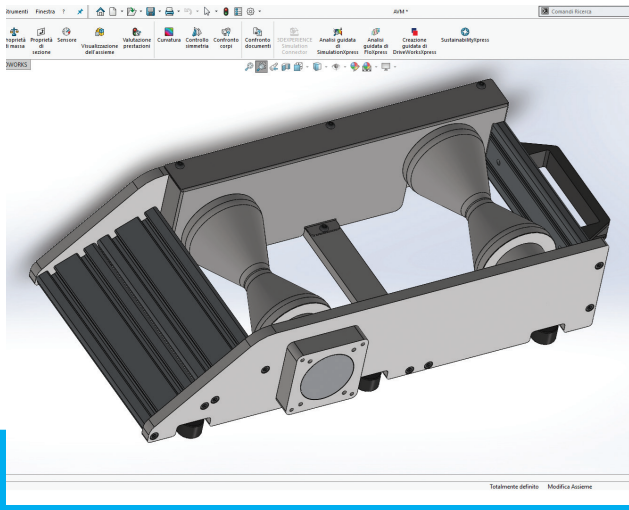

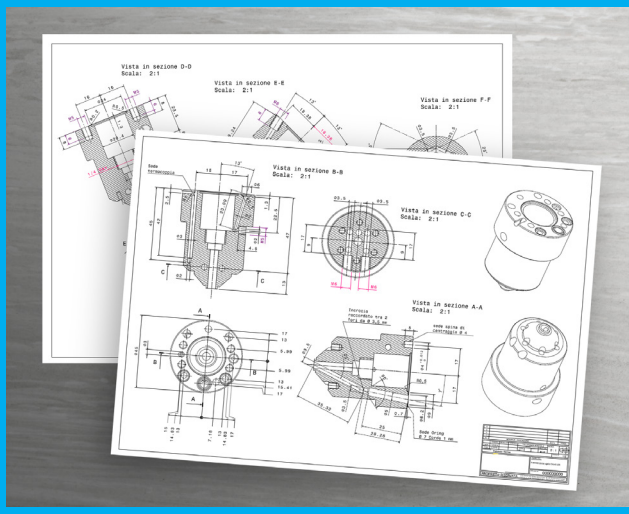

Macchinari

Machinery

MAZAK VCN 530C/SmoothG - CENTRO DI LAVORO VERTICALE
con sistema di tastatura RENISHAW
Campo di lavoro 1050 x 530 x H510

MAZAK VCS 530C - CENTRO DI LAVORO VERTICALE
con sistema di tastatura RENISHAW
Campo di lavoro 1050 x 530 x H510

MAZAK VTC 200C-II - CENTRO DI LAVORO VERTICALE
con ciclo pendolare e 4° ASSE
Campo di lavoro 1660 x 510 x H510

MAZAK INTEGREX 100-IIIS - CENTRO DI FRESATURA
E TORNITURA ORIZZONTALE
da barra con caricatore automatico Dmax 52
da ripresa Dmax 300 Lmax 700

MAZAK QT 250 MSY/SmoothG - TORNIO CNC
da barra con caricatore automatico Dmax 80
da ripresa Dmax 250 Lmax 500

VICTOR A26/85 YSC - TORNIO CNC
da barra con caricatore automatico Dmax 75
da ripresa Dmax 380 Lmax 800

BIGLIA 550 YS 8" - TORNIO CNC
da barra con caricatore automatico Dmax 80
da ripresa Dmax 280 Lmax 500

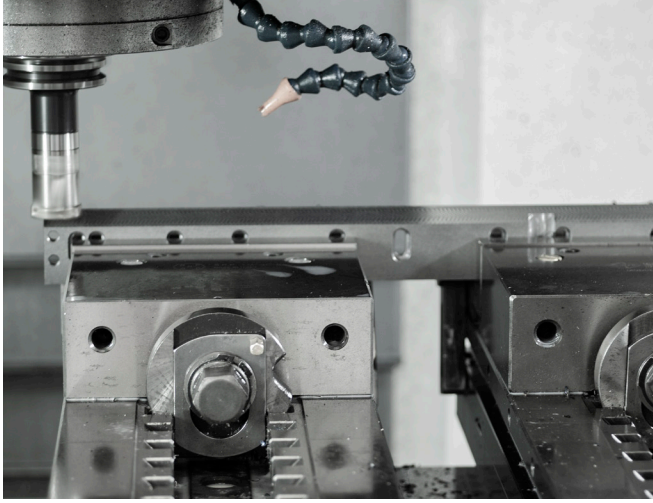

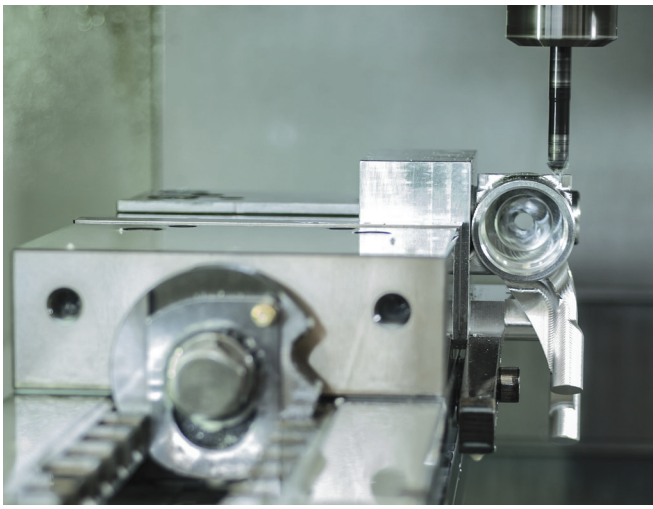

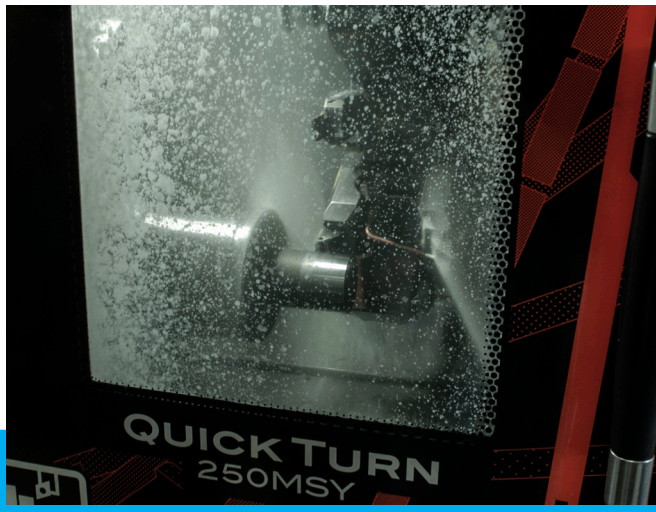

Macchinari di Supporto

Support Machinery

- MATTER Magazzino Verticale Automatizzato
- TORNIO CASTOR Dmax 410/260 Lungh1500
- TRAPANO RADIALE BERGONZI TR40
- TRAPANO A COLONNA - ACM 35S
- MEP SHARK 332 NC-EVO - SEGATRICE A NASTRO AUTOMATICA Dmax 320
- SMERIGLIATRICE SALMOIRAGHI
- SMA/3T LEVIGATRICE + PULITRICE ACETI
- TRONCATRICE A DISCO
- SABBIATRICE
- SALDATRICE AD ELETTRODO E A FILO MIG.
- SALDATRICE TIG

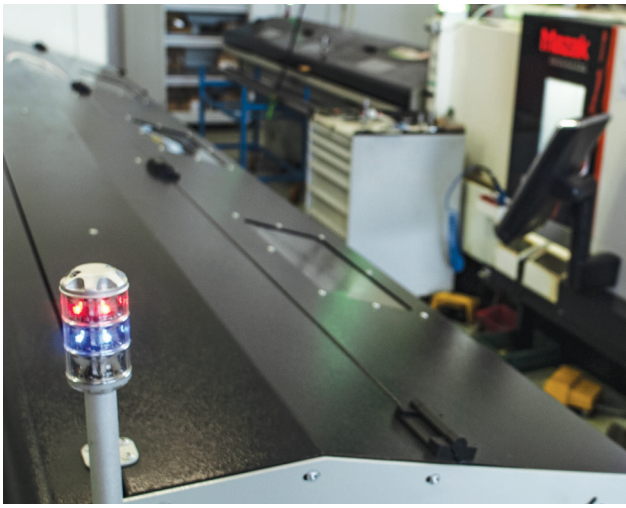

CABEF®
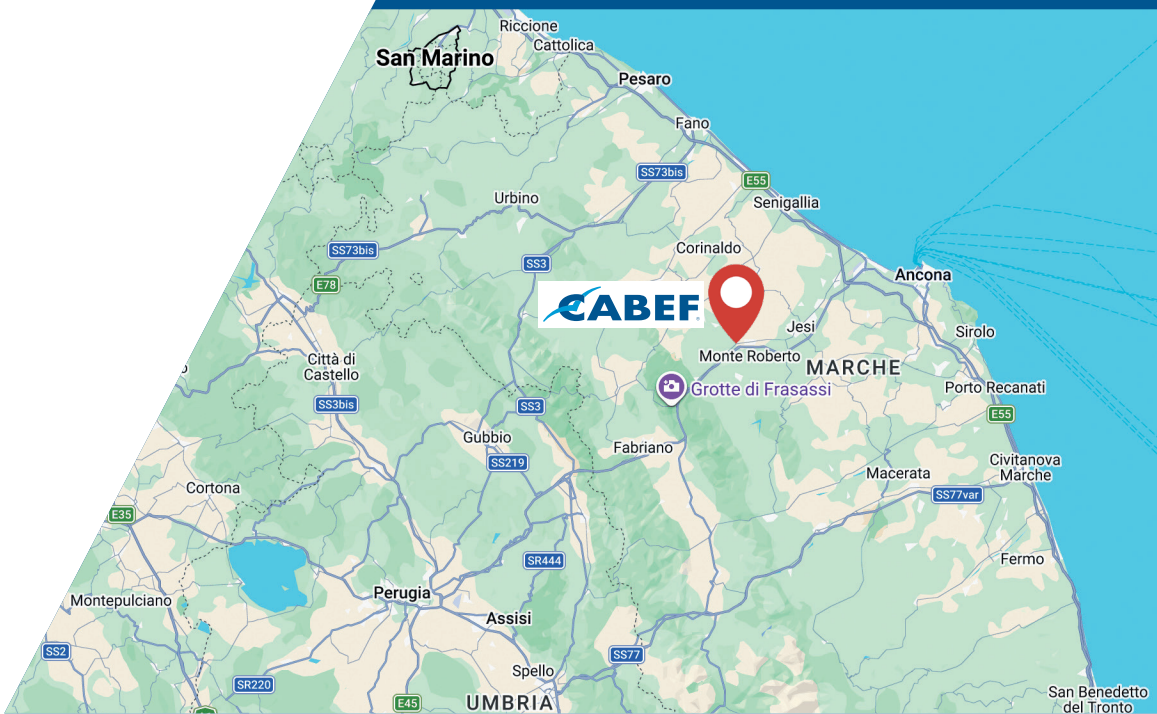
Sede Legale e Operativa:
Via del Commercio, 4
60030 Monte Roberto (AN) - Italy
Tel: +39 0731 56711
Tel: +39 0731 704701
E-mail: info@cabef.com
Web Site: https://cabef.com/meccanica/